ENDLESS®

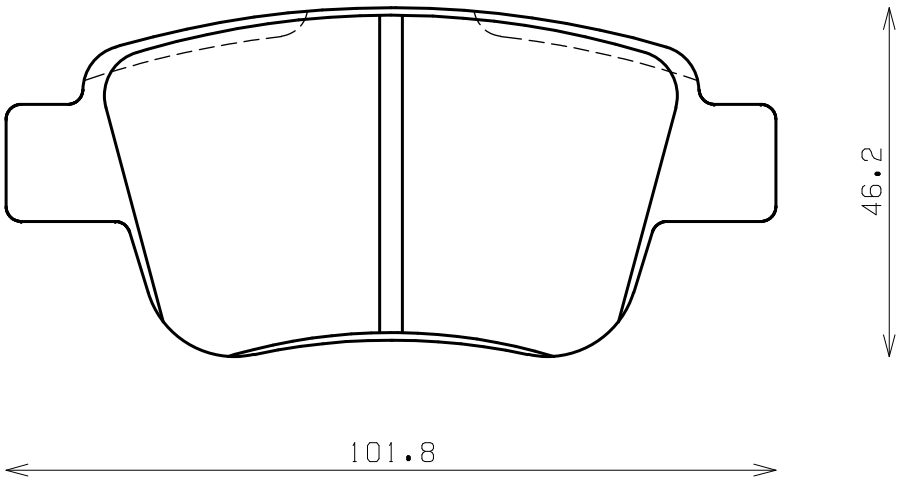

Thickness : 15.5

Part No : EP443