Caliper Brand : Brembo

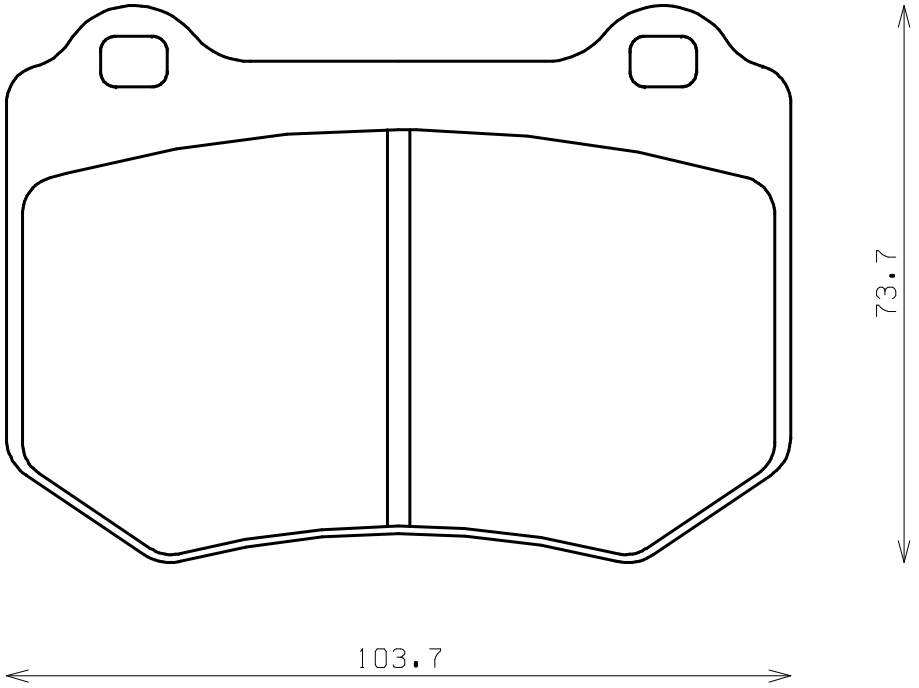

Thickness : 16.0

Part No : RCP188