ENDLESS

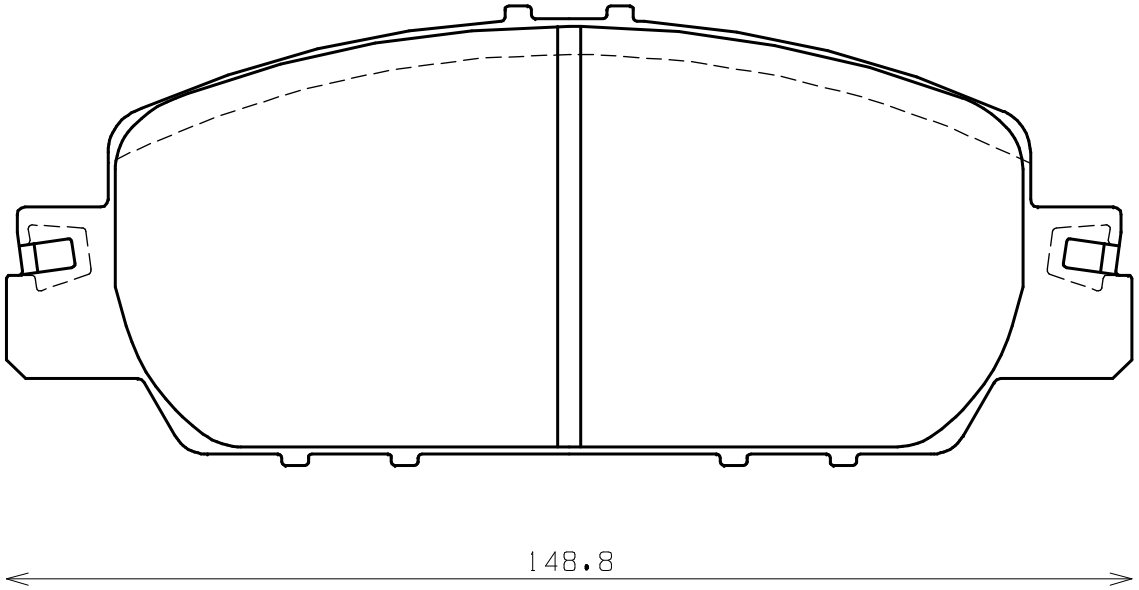

Thickness : 16.0

Part No : EP566